Devis technique

Projet Cygnus

Mise en scène de Simon Rousseau
Une production du Théâtre de la LNI



Personnes ressources

Directrice technique : Romane Bocquet
Téléphone : 514-608-6584
Courriel : romane.bocquet@hotmail.com

Directrice de production : Andréanne Simard
Téléphone : (514) 794-8017
Courriel : andreanne.simard@lni.ca

DURÉE Approximative:

Grand public: 1h15 (sans entracte)
Scolaire: 60 minutes

Dimensions nécessaires

- Profondeur : 25 Pi (7.62m)
- Largeur : 25 Pi (7.62m)
- Hauteur pour l'accrochage :18 Pi (5.5m)

Équipe fournie par le lieu de diffusion

- **1** Direction technique
- **1** Chef·fe son
- **1** Chef.fe Lx
- **2** Technicien·nes

Montage & démontage (incluant focus)

- Montage de 4h avec un pré-accrochage. Dépend de la configuration de la salle, discussion avec la direction technique et de production nécessaire.

- Démontage 1h

ACCUEIL

- Accès au quai de déchargement pour la journée du montage et du démontage.

RÉGIE:

- Les régies Lx et son sont opérées par 2 personnes.
- 1 musicien sera en régie également avec son équipement.

Tout le monde en régie doit voir et entendre

DÉCOR:

Une plateforme circulaire de 16pi de diamètre avec bande LED encastré.
6 chaises entourent cette plateforme.

Habillage à l'allemande (boîte noire)

SONORISATION

Production

La production fournira :

1 Plan d'accrochage
6 Micros sans fil
Équipements du musicien

Diffusion

Le lieu de diffusion fournira :

1 Système de son maison (PA) + Subs
2 moniteurs sur scène (comme retour de son)
1 DI
1 Console de son

Filage nécessaire aux branchements
Rallonges et barres A/C

ÉCLAIRAGE

Production

La production fournira :

1 plan d'accrochage
8 Colorados Quad zoom 1 avec filage
3 Bandes LED RGBW avec son boitier DMX et filage
2 Fils Ethernet

Diffusion

Le lieu de diffusion fournira :

1 Console d'éclairage GMA2 (univers 2 et 3 en Ethernet)
1 Machine à fumée MDG atmosphère
15 Gradateurs
5 Drop iris

Accès à l'inventaire d'éclairage et gels
Filage nécessaire aux branchements

Projecteurs *(sujet à changement selon l'inventaire de la salle):*

8 Fresnels
5 Lekos avec drop iris

LOGE

Espace sécuritaire à l’écart des accès publiques, pouvant accueillir 10 personnes.
Les loges doivent être équipées de lavabos, toilettes, miroirs, tables de maquillage, électricité (prise A/C), penderie avec supports pour les costumes, papier mouchoir et serviettes propres.

Accès à une laveuse, une sécheuse et un défroisseur à vapeur *(steamer)*.

CYGNUS

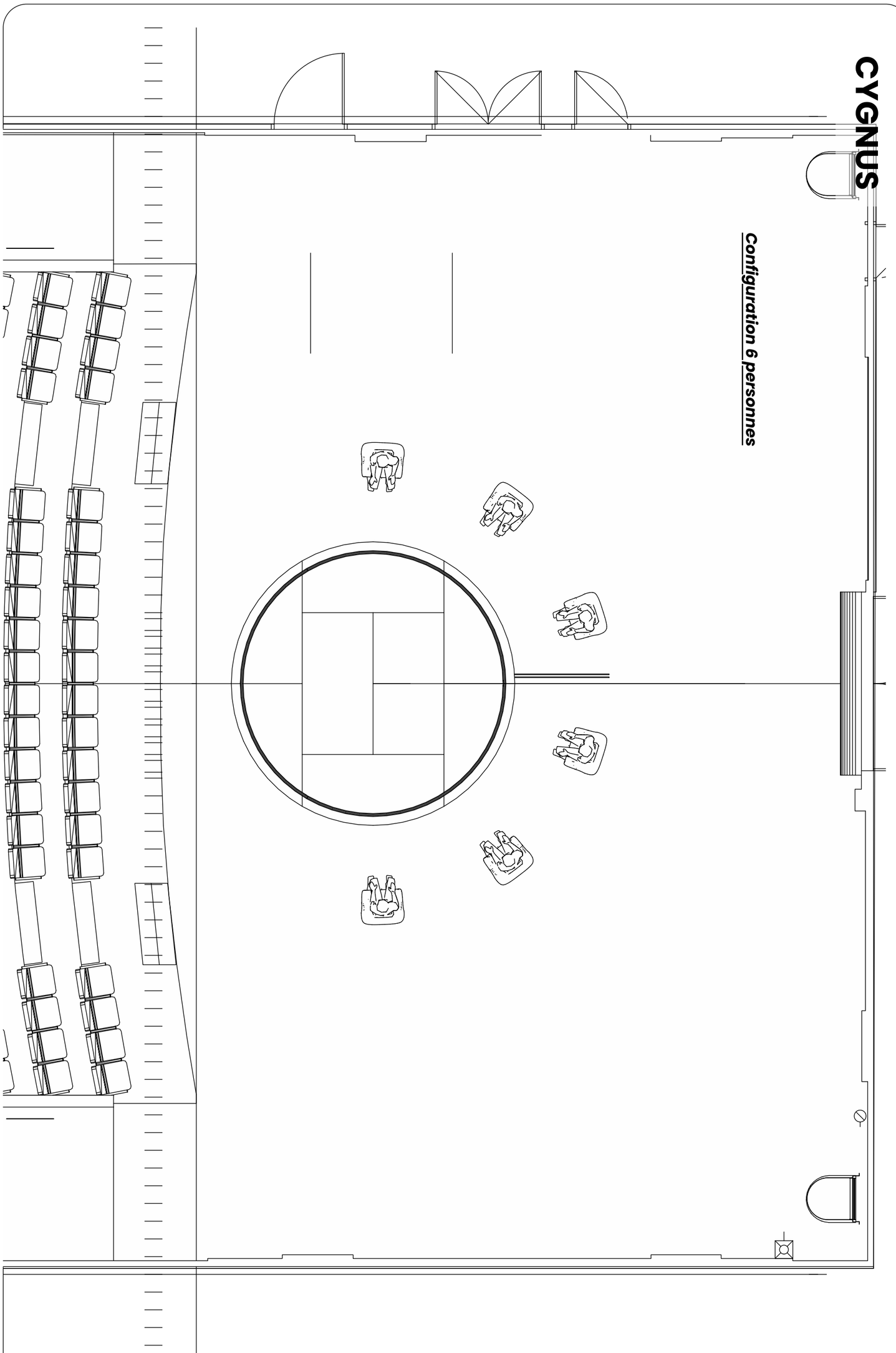

CYGNUS		Scénographie: Jonas Veroff Bouchard	PLANTATION		
	THÉÂTRE ROUGE	Mise en scène: Simon Rousseau	October 28, 2024	Échelle: 3/16″ = 1′-0″	Page 5

CYGNUS

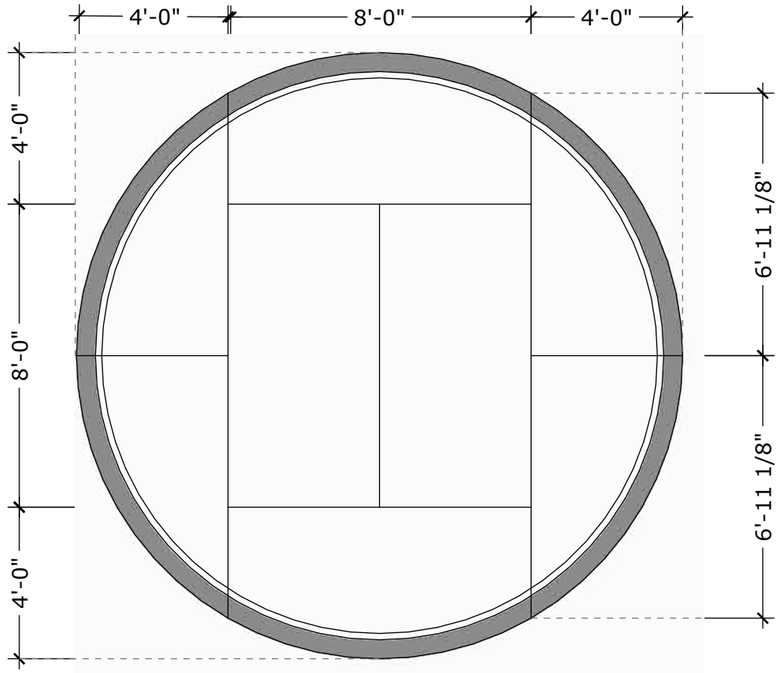

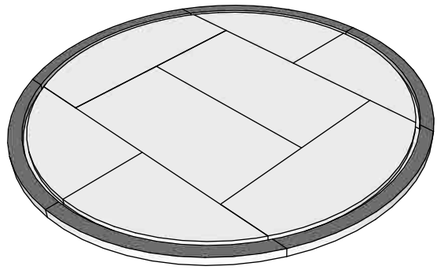

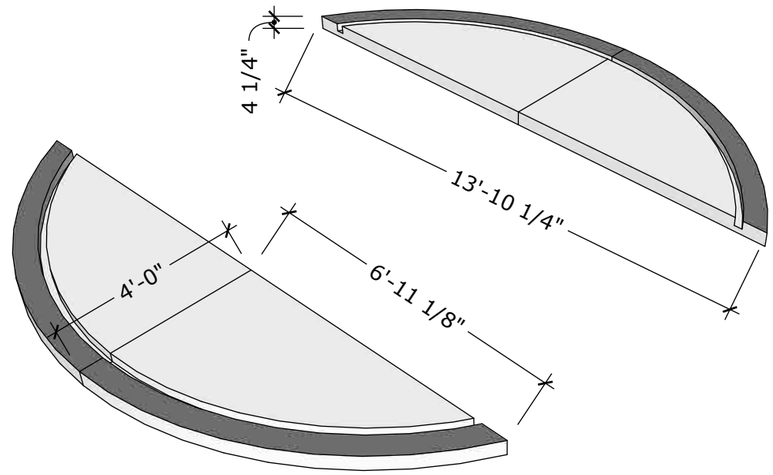

4 sections identiques (miroir)

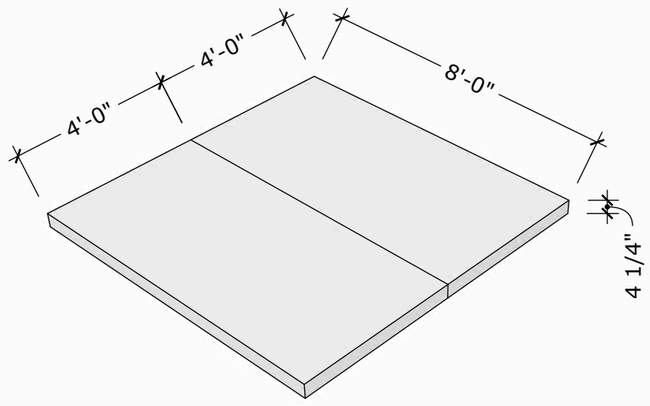

2 sections identiques

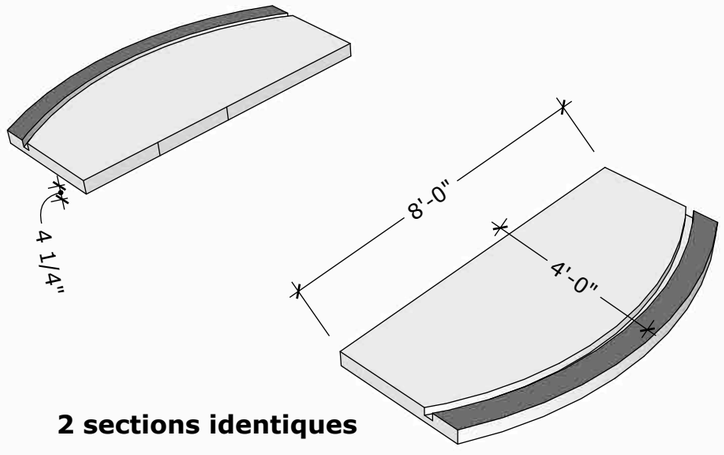

2 sections identiques

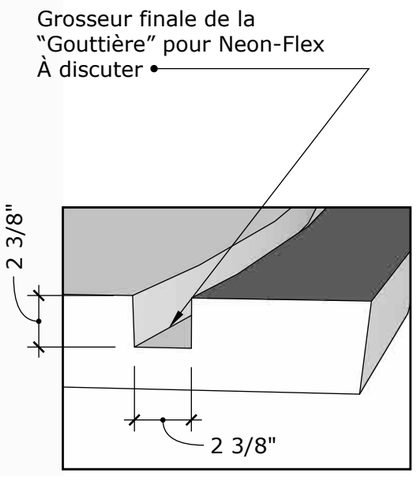

PASTILLE – Détail

Page 2

Échelle: 1/4” = 1’-0”

August 22, 2024

Scénographie: Jonas Veroff Bouchard

Mise en scène: Simon Rousseau

CYGNUS

THÉÂTRE ROUGE

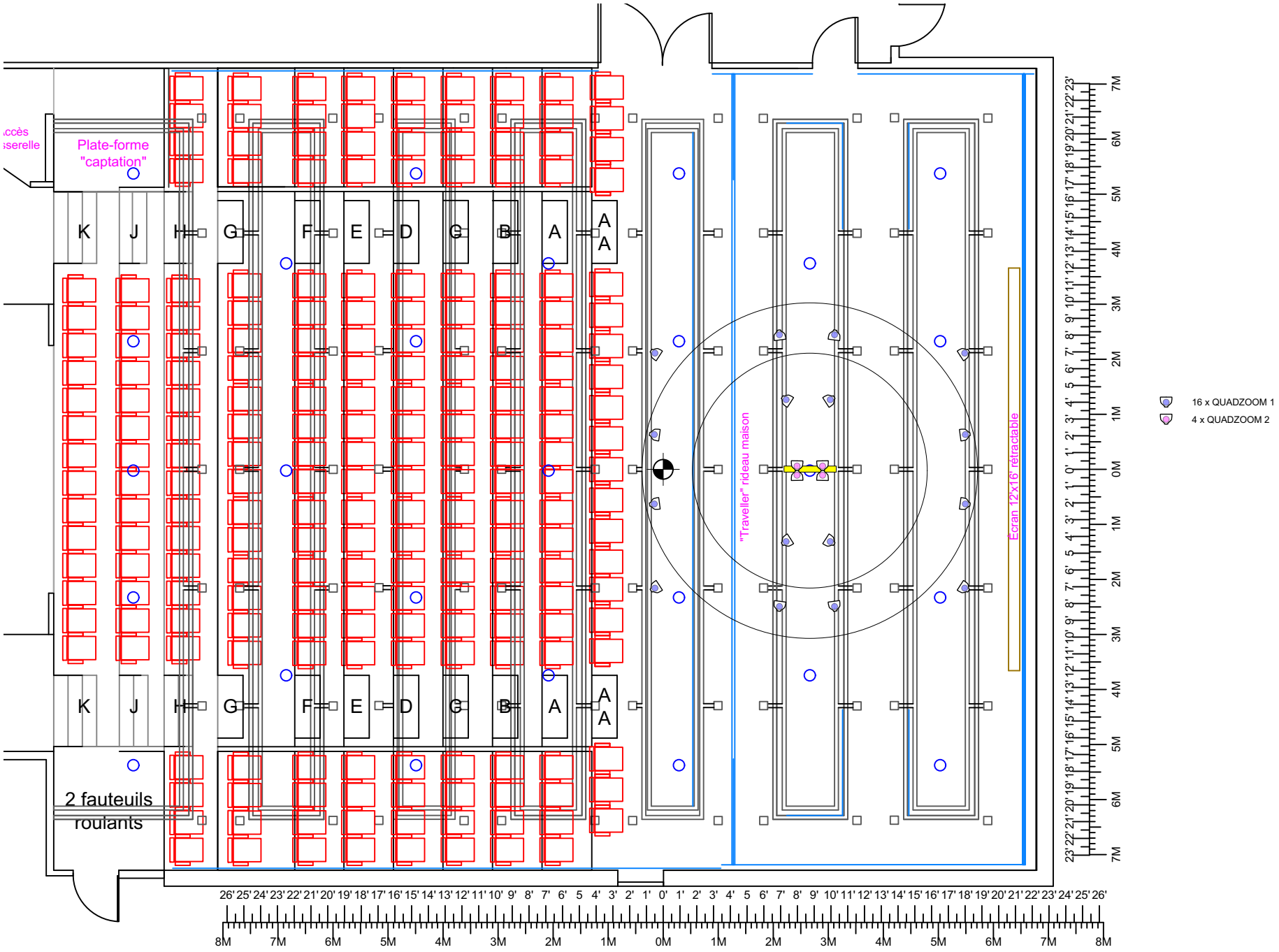
ccès
serelle
Plate-forme
"captation"
K
J
H
G
F
E
D
G
B
A
A
A
"Traveller" rideau maison
Ecran 12'x16' retractable
2 fauteuils
roulants
16 x QUADZOOM 1
4 x QUADZOOM 2
26' 25' 24' 23' 22' 21' 20' 19' 18' 17' 16' 15' 14' 13' 12' 11' 10' 9' 8' 7' 6' 5 4' 3' 2' 1' 0' 1' 2' 3' 4' 5 6' 7' 8' 9' 10' 11' 12' 13' 14' 15' 16' 17' 18' 19' 20' 21' 22' 23' 24' 25' 26'
8M 7M 6M 5M 4M 3M 2M 1M 0M 1M 2M 3M 4M 5M 6M 7M 8M
23' 22' 21' 20' 19' 18' 17' 16' 15' 14' 13' 12' 11' 10' 9' 8' 7' 6' 5' 4' 3' 2' 1' 0' 1' 2' 3' 4' 5' 6' 7' 8' 9' 10' 11' 12' 13' 14' 15' 16' 17' 18' 19' 20' 21' 22' 23'
7M 6M 5M 4M 3M 2M 1M 0M 1M 2M 3M 4M 5M 6M 7M